KOBELCO

SK17SR-5

MINI EXCAVADORA SK17SR

DRIVEN BY PASSION

Compacta y resistente

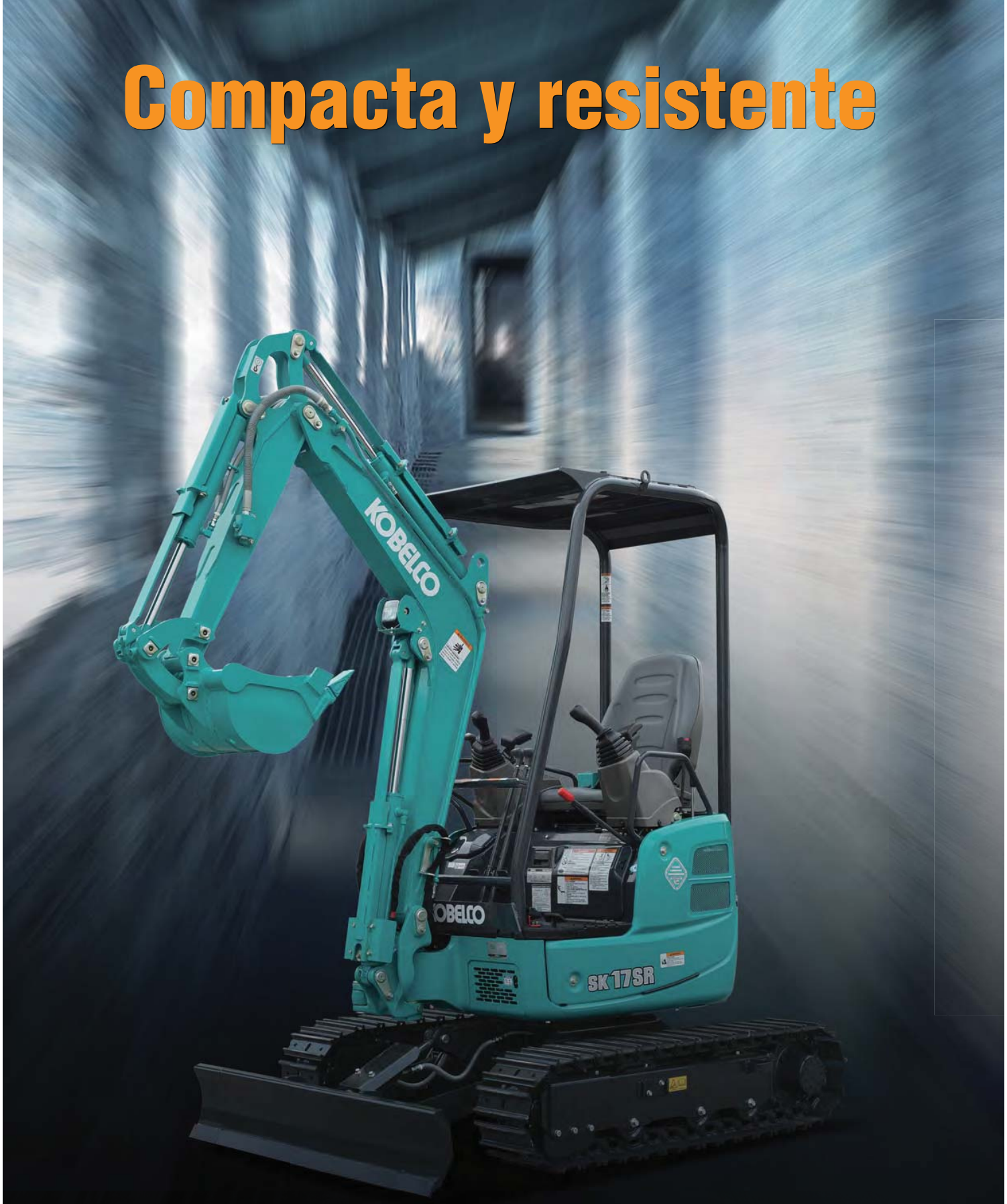

Las miniexcavadoras son muy utilizadas en lugares con espacio reducido, como áreas residenciales o instalaciones industriales, y en donde se necesita una máquina con mucha potencia, estabilidad de operación, construcción robusta y una durabilidad que reduzca el tiempo de improductividad. La SK17SR combina un diseño compacto con un amplio alcance de excavación para ofrecer un desempeño eficiente, excelente maniobrabilidad y gran durabilidad para garantizar una vida útil prolongada.

CONFIANZA

Construcción confiable

La SK17SR tiene la durabilidad que se necesita en una máquina que trabaja en espacios reducidos.

Protección del cilindro del vástago con un resorte de acero

La protección del cilindro del vástago con un resorte de acero es estándar para el cucharón, la pluma y el brazo del cilindro. El uso de este resorte de acero no solo protege al vástago del cilindro, sino que también le da resistencia a la protección misma.

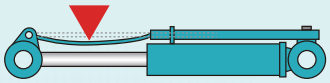

Protección del vástago del cilindro de la pluma

Protección del vástago del cilindro del brazo

Protección del vástago del cilindro del cucharón

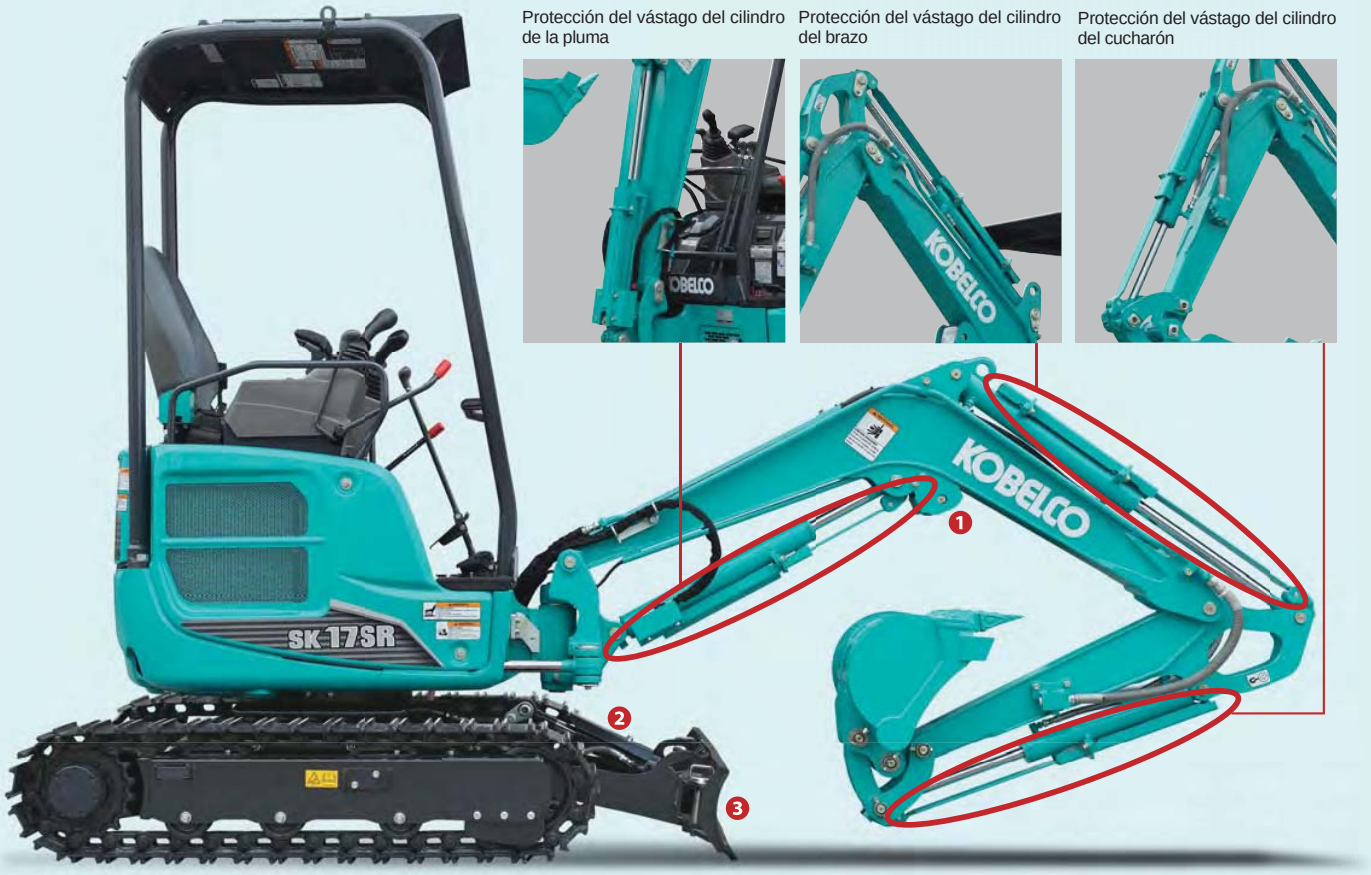

Protección de la parte inferior

Las esquinas del marco están reforzadas con una gruesa capa de hierro de fundición. Esta protección lateral tiene una placa gruesa para una mayor resistencia.

Luces de trabajo

La luz de trabajo está montada debajo de la pluma para protegerla de los daños.

Niveladora

La protección del vástago del cilindro nivelador lo protege de daños.

Filo cortante de la pala

La pala niveladora de relleno tiene un filo cortante resistente al desgaste.

RENDIMIENTO

Compacta y con gran rendimiento

Oscilación trasera corta

La combinación de la función de e cavación de zanjas lateral y radio trasero cero facilitan la e cavación al lado de paredes con huella de operación compacta.

Oruga retráctil

Las orugas pueden e tenderse fácilmente y retraerse accionando una simple palanca.

Marcos de oruga retráctiles con autolimpieza

Los marcos laterales hidráulicos retráctiles son fuertes y duraderos y tienen capacidad de autolimpieza.

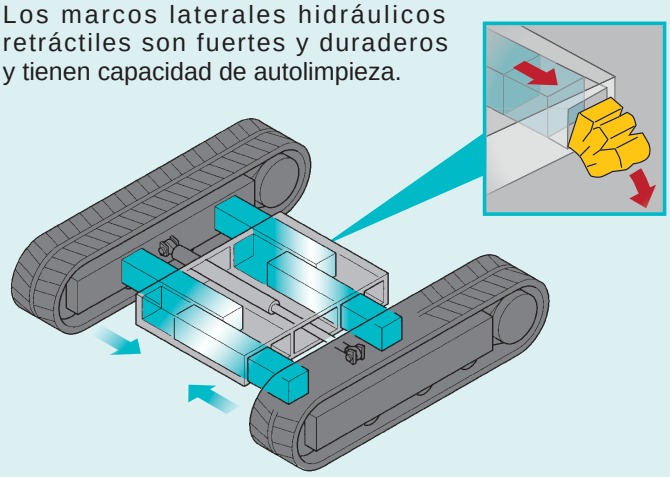

Amplio rango de trabajo

La SK17SR tiene varios rangos de trabajo, incluyendo el alcance de e cavación má imo de mejor categor a y la profundidad de e cavación má ima.

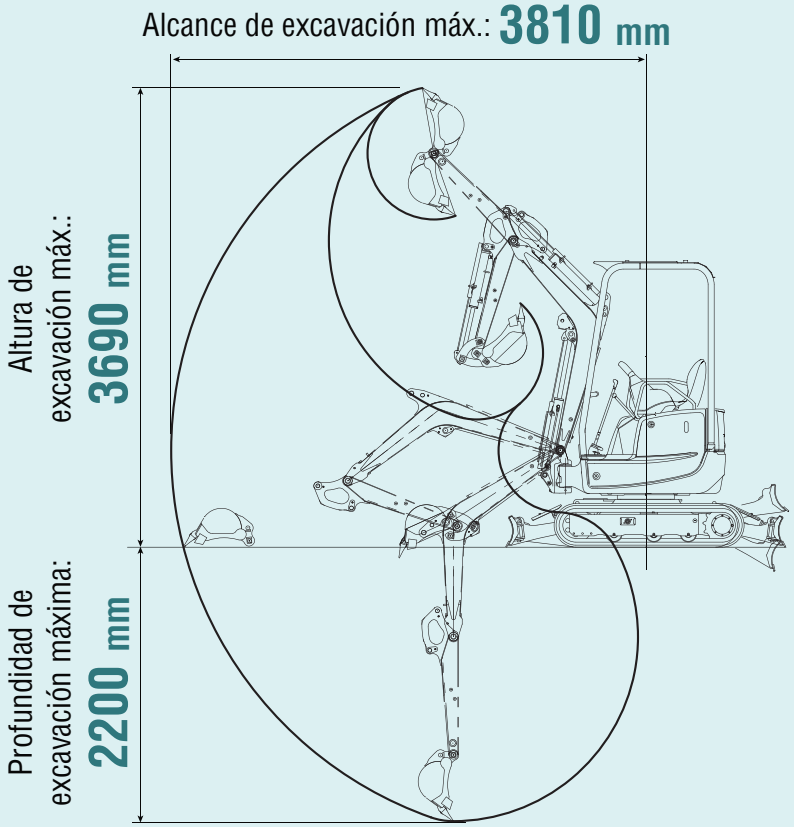

Potencia de giro confiable, velocidad de trabajo más rápida

La potencia de giro impulsada y la velocidad de giro de má ima categor a otorgan tiempos de ciclo más cortos.

Velocidad de giro: **9,5 min^{-1}**

Excavación potente

Para un desempeño de trabajo más eficiente.

Fuerza de arrastre máx. del brazo: **8,5 kN**

Fuerza de excavación máx. del cucharón: **15,2 kN**

Pala fácil de extender/retraer

La pala niveladora con bisagra de tipo pasador puede e tenderse retraerse fácilmente.

COMODIDAD

Entorno de trabajo cómodo

El piso más ancho les da a los operadores más lugar para las piernas. El espacio de operación amplio otorga más espacio entre las consolas de control izquierda y derecha.

Espacio despejado

n espacio despejado de izquierda a derecha le ofrece una mayor comodidad al operador.

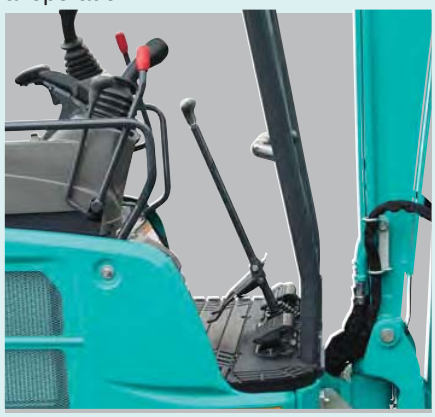

Compartimento de almacenamiento para manuales

ompartimento práctico en la parte posterior del asiento para almacenar manuales y otros documentos.

Fácil acceso al panel de control y a las palancas

Panel de control

Palanca aceleradora del motor

Palanca de retracción/extensión de oruga

Pedal de selección de desplazamiento alto/bajo

Descanso para la muñeca

El descanso para la muñeca en cada caja de palanca de control garantiza un trabajo sin fatiga.

Pedal de desplazamiento

El pedal de desplazamiento simplifica las operaciones simultáneas mientras la máquina se desplaza.

Seguridad para el operador

Estructura de techo confiable

Los cuatro techos de soporte cumplen con los estándares R PS y PS para una mayor seguridad del operador.

Cierre de seguridad de la palanca

El bloqueo de seguridad de la palanca permite entrar y salir solamente cuando las palancas están desconectadas para prevenir la operación accidental.

Alarma de desplazamiento

La alarma de desplazamiento es un equipamiento estándar.

MANTENIMIENTO

Mantenimiento sencillo

antenimiento más fácil a partir de, con un capó del motor completamente abierto y un equipamiento que requiere controles más frecuentes, ubicados de forma tal que sean fáciles de visualizar.

Fácil acceso a los componentes (izquierda)

Filtro de retorno de tipo cartucho

Indicador de nivel de aceite

Batería

Fácil acceso a la unidad de enfriamiento

Radiador

Tanque de combustible

Fácil acceso al compartimento del motor (trasero)

Filtro de combustible

Separador de agua

Filtro de aire

CAPACIDAD DE CARGA

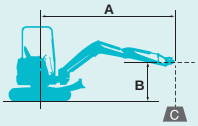

apacidad sobre la parte delantera

apacidad sobre el lateral o grados

lcance desde la l nea central de giro hasta la parte superior del brazo
ltura superior del brazo sobre debajo del suelo
apacidades de carga en ilogramos
apata zapata de acero Pala del niveladora hacia arriba
onfiguración de la válvula de alivio , Pa

SK17SR		Cucharón: sin la zapata: 230 mm					
A / Ne		2,0 m		2,5 m		At máx. alcanzada	
2,0 m	kg			*315	*315	225	235
1,5 m	kg	*420	*425	305	*370	205	215
1,0 m	kg	410	435	285	295	185	200
0,5 m	kg	390	415	280	295	185	200
G. L.	kg	365	385	265	285	190	205
-0,5 m	kg	355	385	260	280	210	225
-1,0 m	kg	375	405			250	265

Notas:

1. No intente levantar o sostener una carga que sea mayor a estas capacidades de carga en sus puntos específicos de carga en radios y alturas. Se debe deducir el peso de todos los accesorios de las capacidades de carga anteriores.
2. Las capacidades de carga se basan en que la máquina esté sobre suelo nivelado, firme y uniforme. El usuario debe tener en cuenta las condiciones de trabajo, como el suelo desparejo, sin condiciones de nivelación, cargas laterales, detenimiento repentino de cargas, condiciones peligrosas, experiencia del personal, etc.
3. Parte superior del brazo definido como punto de carga.
4. Las capacidades de carga anteriores cumplen con la ISO 10567. No exceden el 87 % de la capacidad hidráulica de carga ni el 75 % de la carga de vuelco. Las capacidades de carga marcadas con un asterisco (*) están limitadas por la capacidad hidráulica más que por la carga de vuelco.
5. El operador debe estar totalmente familiarizado con las Instrucciones y Mantenimiento para el Operador antes de trabajar con esta máquina. Siempre se debe cumplir con las reglas de operación segura del equipo.
6. Las capacidades de carga se aplican solo a las máquinas que estén fabricadas originalmente y equipadas por KOBELCO CONSTRUCTION MACHINERY CO., LTD.

ESPECIFICACIONES

GENERALIDADES		
MODELO		**SK17SR**
Tipo		SK17SR-5
RENDIMIENTO		
Capacidad del cucharón	m^3	0,05
Velocidad de desplazamiento (alta/baja)	km/h	4,3/2,1
Velocidad de giro	min^{-1} {rpm}	9,5
Gradabilidad	% (grado)	47 (30)
Fuerza de tracción	kN	18,3
Fuerza de excavación del cucharón	kN	15,2
Fuerza de arrastre del brazo	kN	8,5
PESO		
Peso de la máquina	kg	1,725
Presión sobre el suelo	kPa	29,1
Tipo de zapata		Acero
MOTOR		
Modelo		Yanmar 3TNV70-XBV
Tipo		Enfriado por agua, 4 tiempos, 3 cilindros
Salida de energía NET (ISO 9249)	kW/min^{-1}(rpm)	10,1/2200
Torque máx. NET (ISO 9249)	N·m/min^{-1}(rpm)	49,9/1600
Desplazamiento	L	0,854
Tanque de combustible	L	20
SISTEMA HIDRÁULICO		
Bomba		Dos bombas de desplazamiento variable + una bomba de engranajes
Flujo de descarga máx.	L/min	2 x 17,6, 13,2
Configuración de la válvula de alivio	MPa	2 x 20,6, 16,7
Tanque de aceite hidráulico (sistema)	L	16,5 (26)
PALA NIVELADORA		
Ancho x altura	mm	950/1280 x 250
Rangos de trabajo (altura/profundidad)	mm	260/205
MECANISMO DE EXCAVACIÓN LATERAL		
Tipo		Giro de pluma
Ángulo de compensación — A la izquierda	grados	42
Ángulo de compensación — A la derecha	grados	65

RANGOS DE TRABAJO

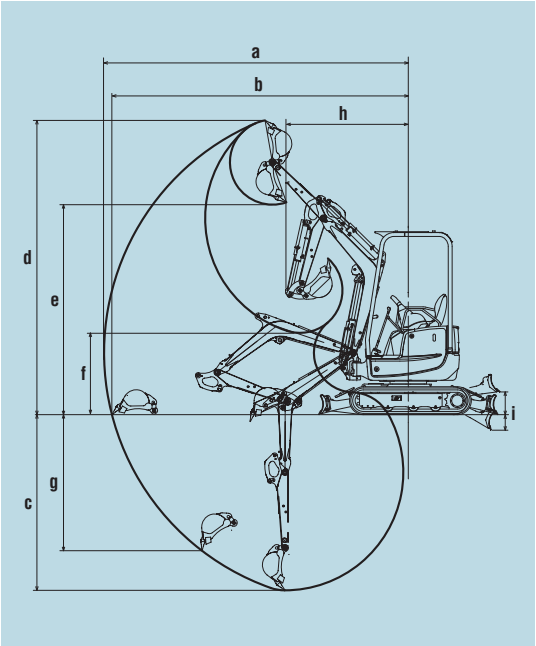

Unidad: mm

MODELO	SK17SR
a- Alcance de excavación máx.	3810
b- Alcance de excavación máx. a nivel del suelo	3710
c- Profundidad máx. de excavación	2200
d- Altura máx. de excavación	3690
e- Espacio libre máx. para vertido	2630
f- Espacio libre mín. para vertido	1,025
g- Profundidad máx. de excavación de pared vertical	1850
h- Radio de giro mín. (en giro de pluma)	1535 (1380)
i- Pala niveladora (altura/profundidad)	260/205

DIMENSIONES GENERALES

Unidad: mm

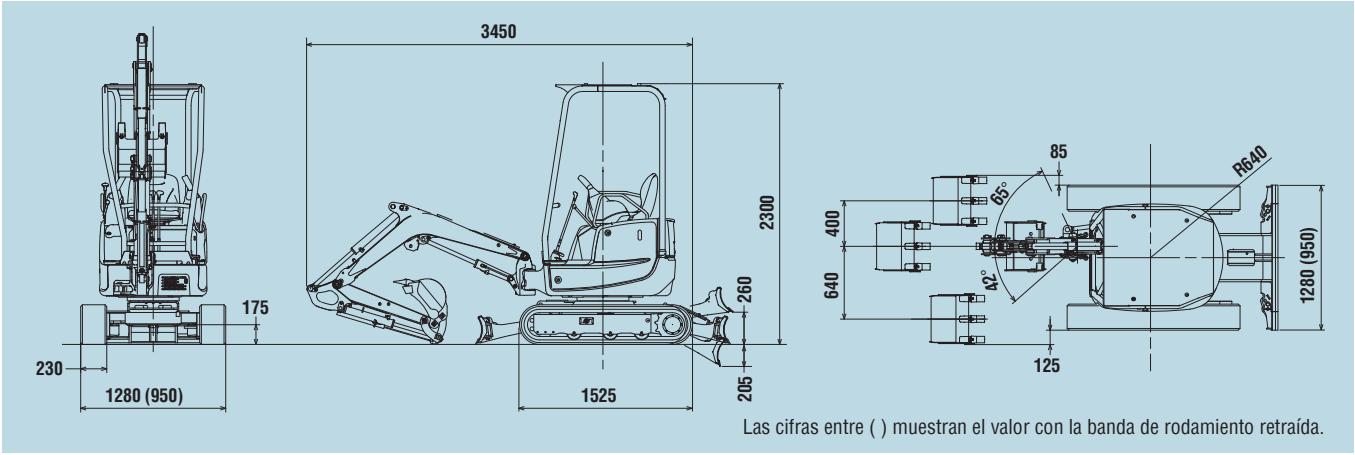

Las cifras entre ( ) muestran el valor con la banda de rodamiento retraída.

Nota: Este catálogo puede contener accesorios y equipamiento opcional que no estén disponibles en su área. Y puede contener fotografías de máquinas con especificaciones que difieren de las máquinas que se venden en su zona. Por favor, consulte a su distribuidor KOBELCO más cercano sobre los artículos que necesite. Debido a nuestra política de mejora continua de nuestros productos, todos los diseños y especificaciones están sujetas a cambios sin aviso previo.

Derechos de autor de **KOBELCO CONSTRUCTION MACHINERY CO., LTD.**. Ninguna parte de este catálogo puede reproducirse de ninguna manera sin previo aviso.

KOBELCO CONSTRUCTION MACHINERY U.S.A. INC.

22350 Merchants Way Katy, TX 77449
http://www.kobelco-usa.com/

Consultas a: